VIEW I
ANSICHT I

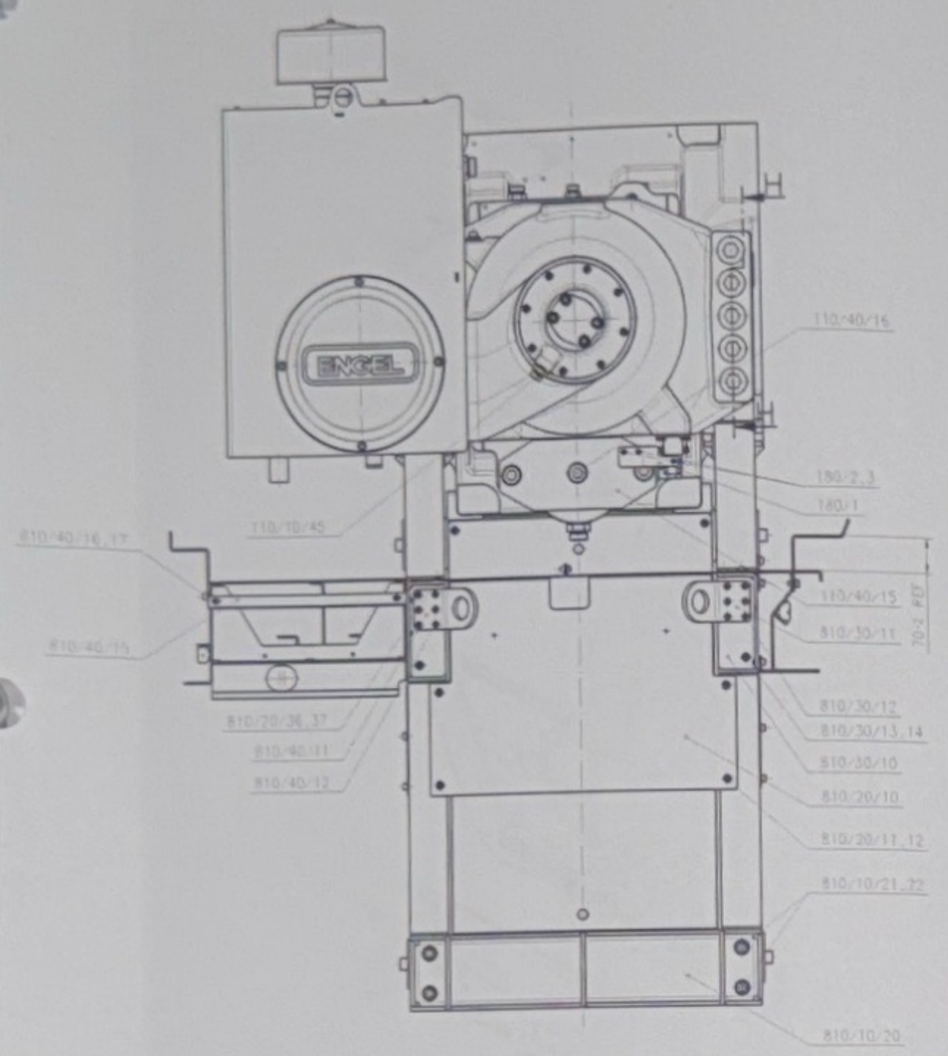

D-D

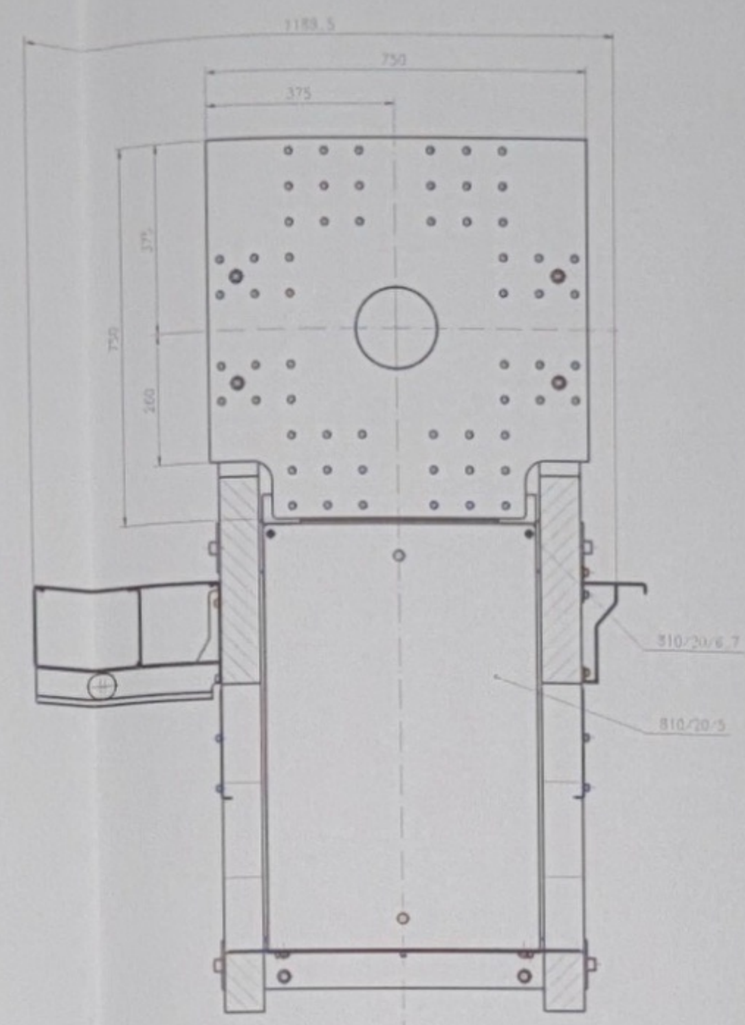

F-F

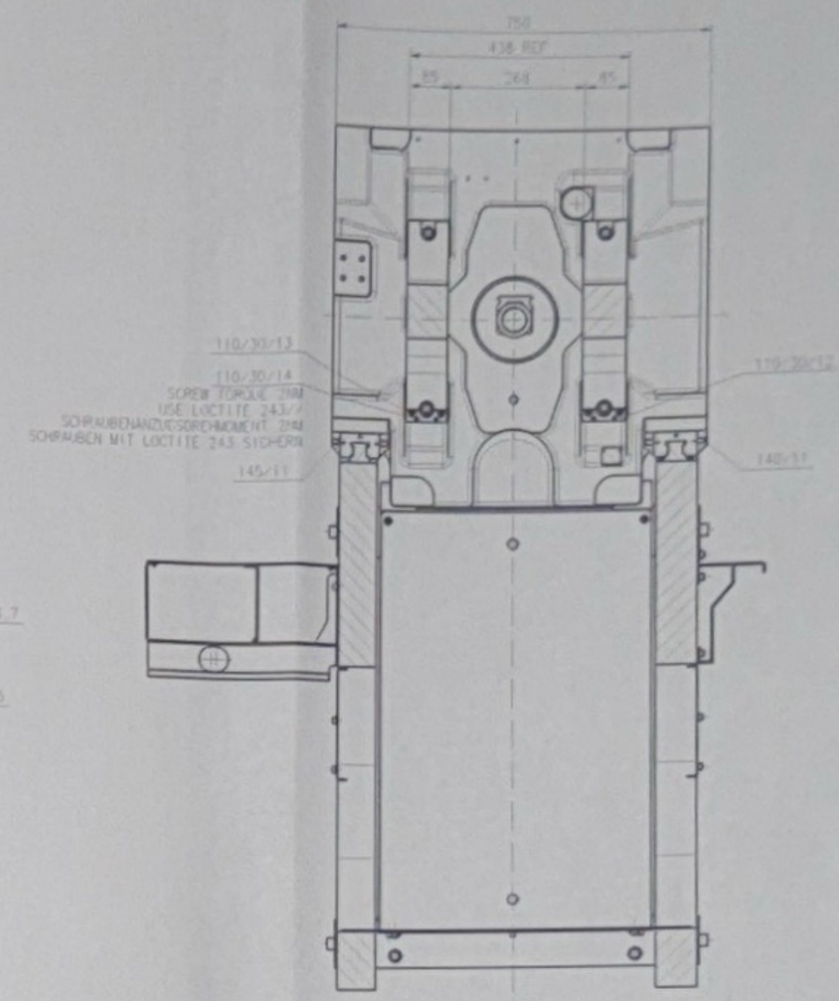

M-M

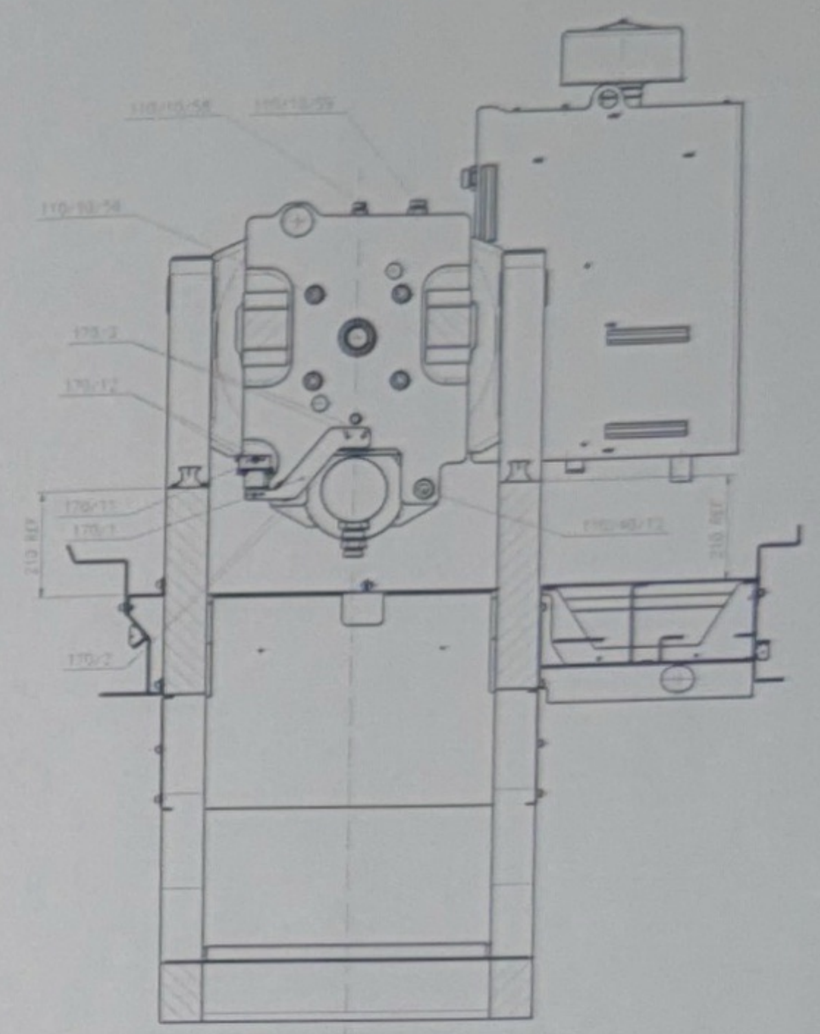

VIEW II
ANSICHT II

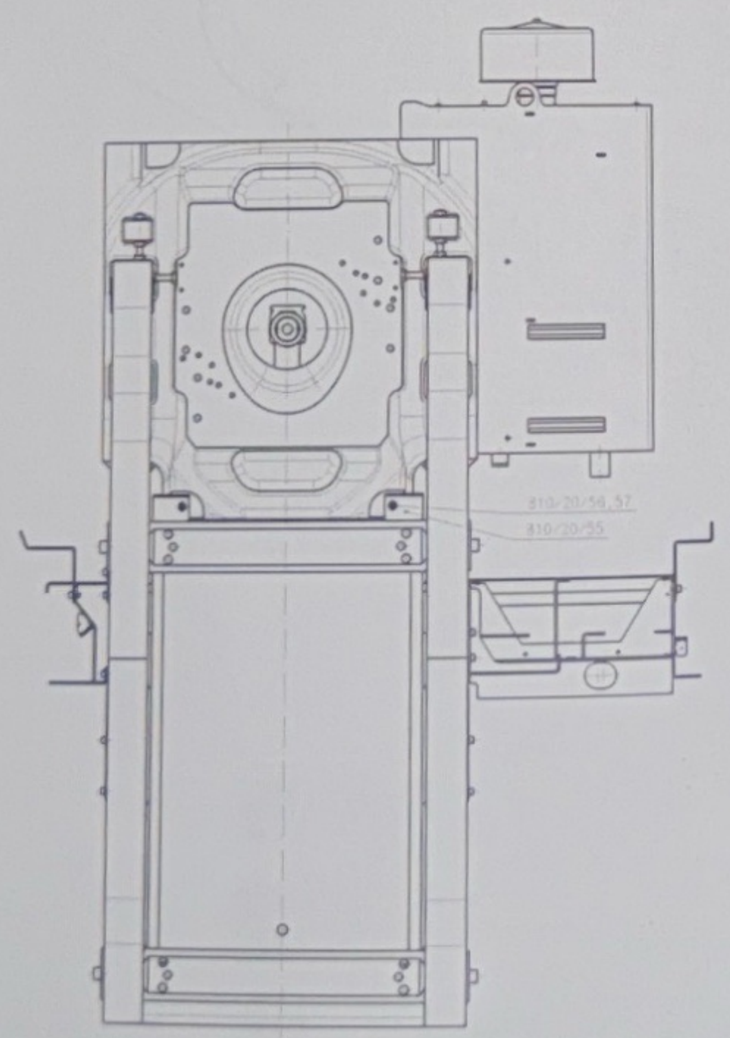

I-I (1:2)

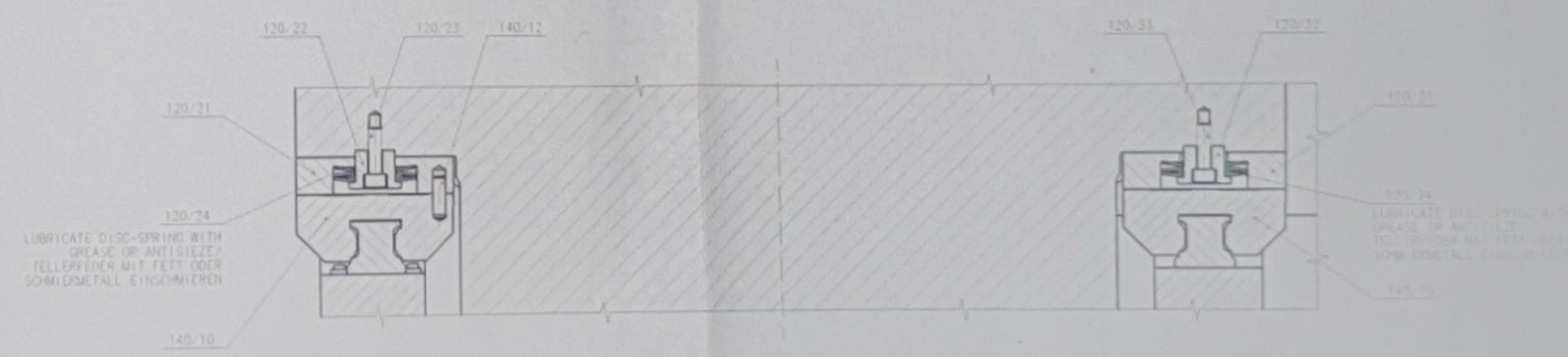

SCREW TORQUES ACC. EWN 11.15.002/
SCHRAUBENANZUGSDREHMOMENTE GEM.
EWN 11.15.002

ADJUSTMENT OF THE PLATEN
PARALLELISM ACC. ETR10015/
EINSTELLUNG DER PLATTEN-
PARALLELITAET GEM. ETR10015

LOCK ALL SCREWS ACC. CAT. 2-ETR10090
UNLESS OTHERWISE SPECIFIED/
SAEMTLICHE SCHRAUBEN GEM. KAT. 2-ETR10090
SICHERN SOFERN NICHT ANDERS ANGEGEBEN

0739-450-00-00

ENGEL

G-G (1:5)

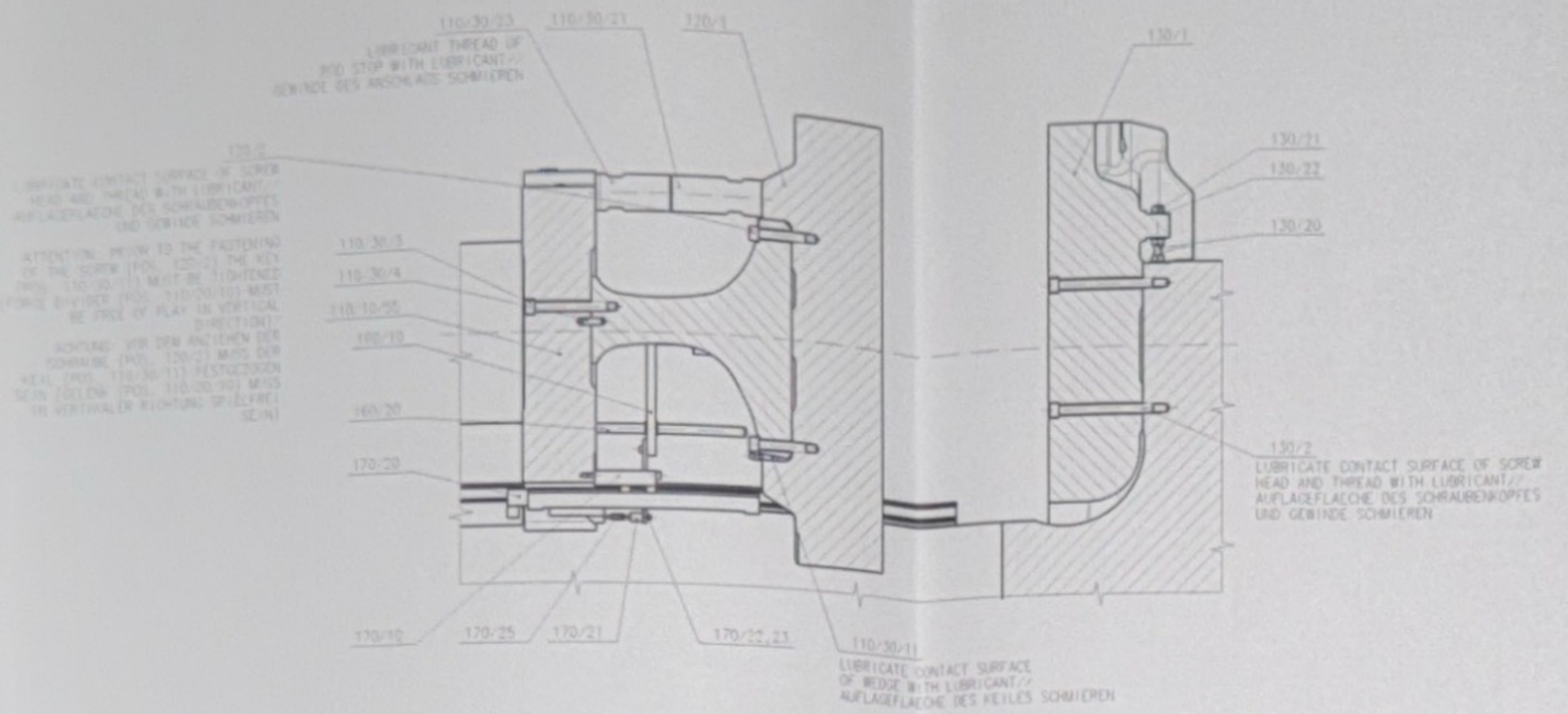

REAR VIEW
RUECKANSICHT

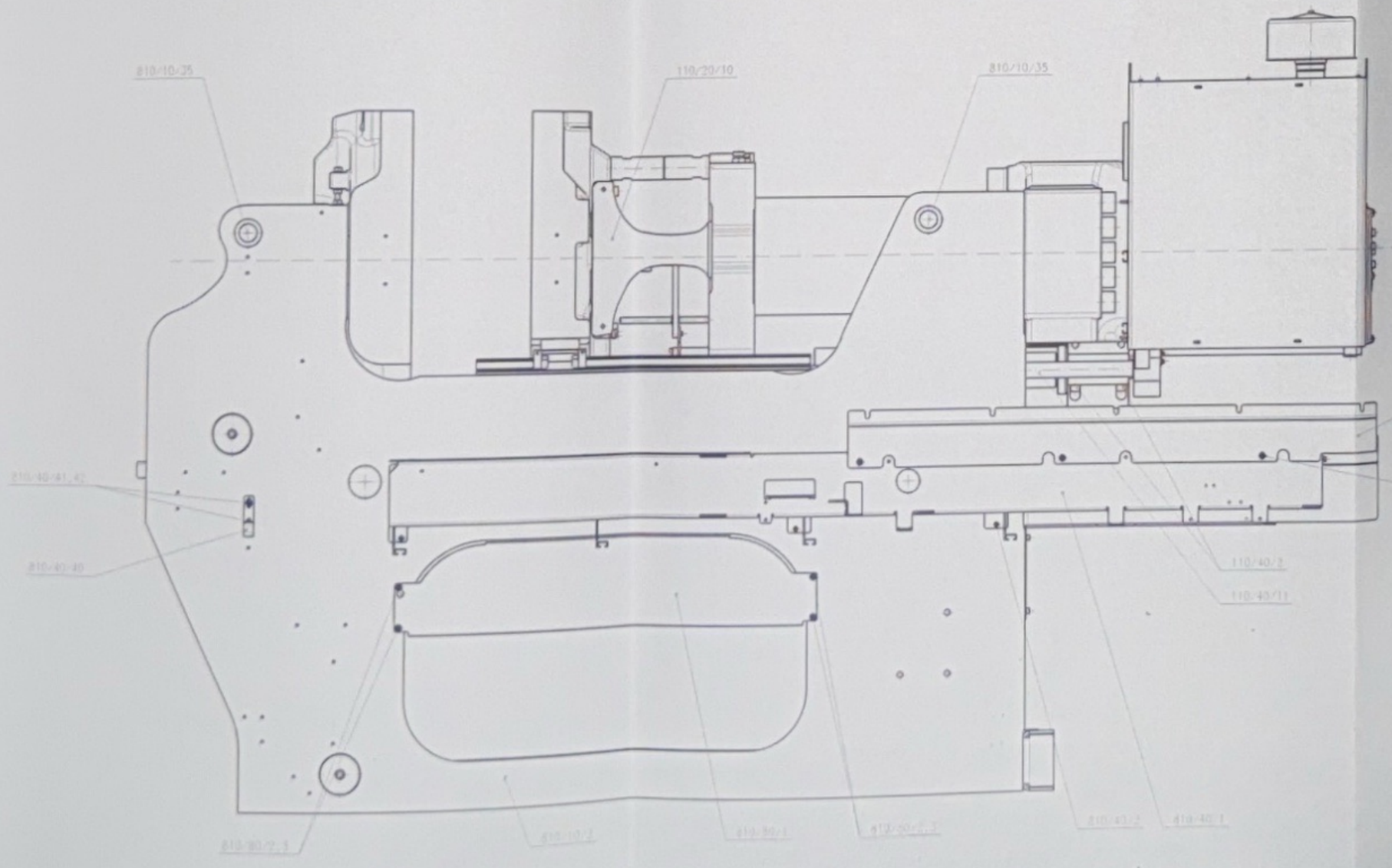

ISO (1:6)

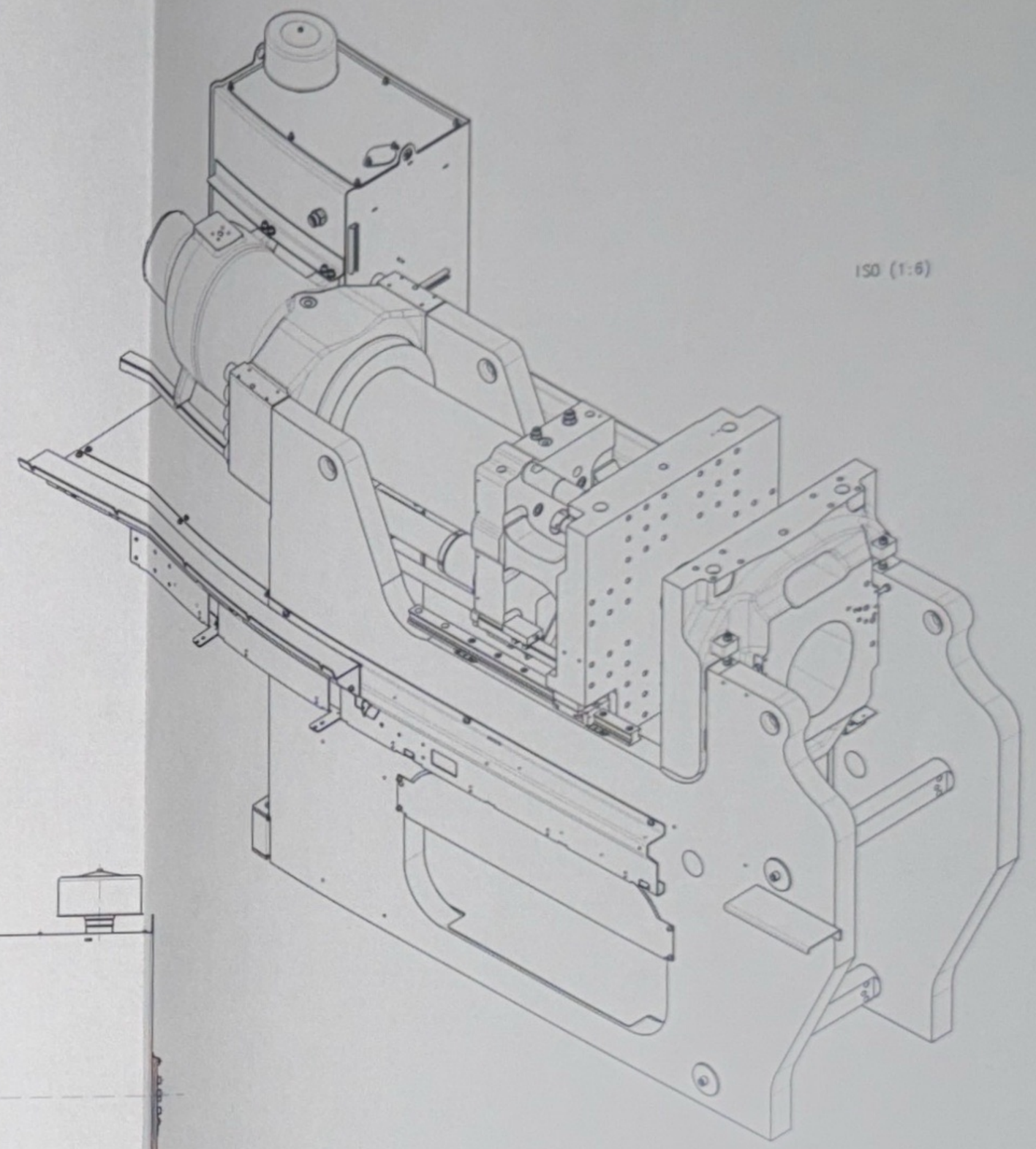

SCREW TORQUES ACC. EWN 11.15.002/
SCHRAUBENANZUGSDREHMOMENTE GEM.
EWN 11.15.002

ADJUSTMENT OF THE PLATEN
PARALLELISM ACC. ETR10015/
EINSTELLUNG DER PLATTEN-
PARALLELITAET GEM. ETR10015

LOCK ALL SCREWS ACC. CAT. 2-ETR10090
UNLESS OTHERWISE SPECIFIED/
SAEMTLICHE SCHRAUBEN GEM. KAT. 2-ETR10090
SICHERN SOFERN NICHT ANDERS ANGEGEBEN

0739-450-00-00	

ENGEL